SLH-004-6

THIRD ANGLE PROJECTION

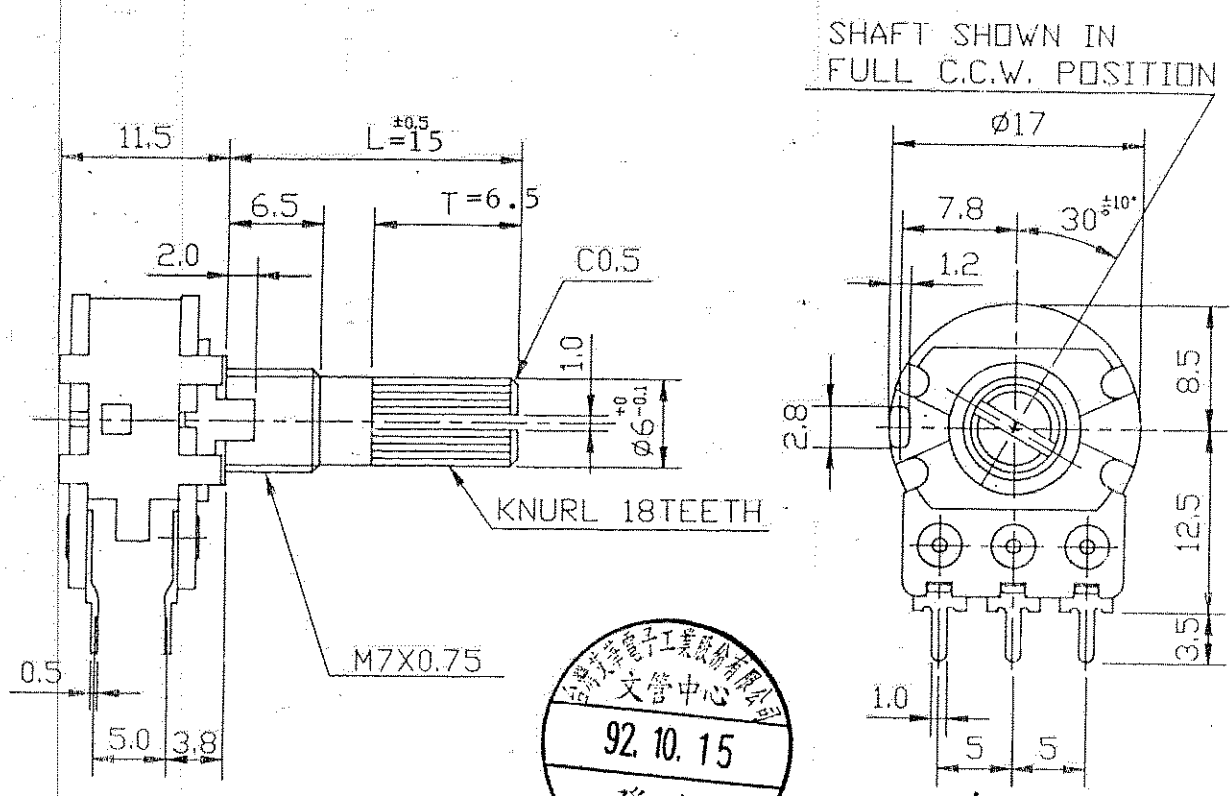

台灣艾華電子工業股份有限公司
文管中心
92. 10. 15
發行

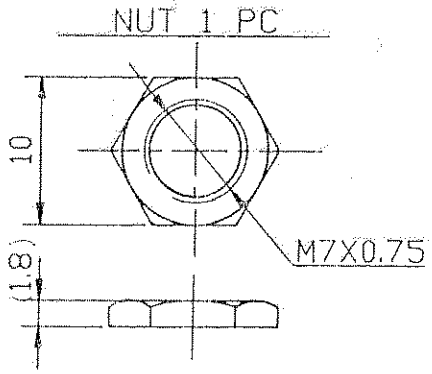

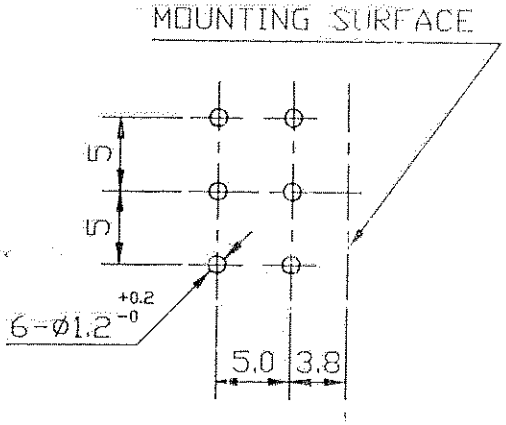

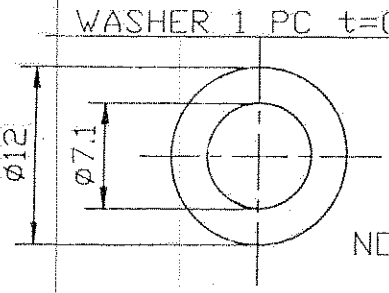

台灣艾華電子工業股份有限公司
OCT 18 2003
收文日

NOTE:
BUSHING MATERIAL IS ZINC ALLOY DIECASTING.

No.	DATE	DESCRIPTION	PART No.	NAME
				-(3D)
	92.10.14	增加品號 Ho		-(3C)(3X4)
	92.4.7	增加品號 Ho		-(3F)(3XXX)
	93.3.6	增加品號 Ho		RV16A01-20- K- -3
				-(3E)

TOL. UNLESS OTHERWISE STATED			DIMENSION	SCALE	DRAWN BY	CHECKED BY	APPROVED BY	DRAWING No.
less than	10	±0.3	mm	2	江 87.12.2 進三	江 87.12.2 進三	王 87.12.2 建和	
above	10~30	±0.5		1				
above	30~100	±1.0						
above		±5						

TAIWAN ALPHA ELECTRONIC CO., LTD.